NO.	ITEM
1	PRIMARY SETTLEMENT TANK Cuve de pré-traitement
2	FILTER TANK Filtre
3	INLET Entrée
4	PRESSURE OUTLET Sortie

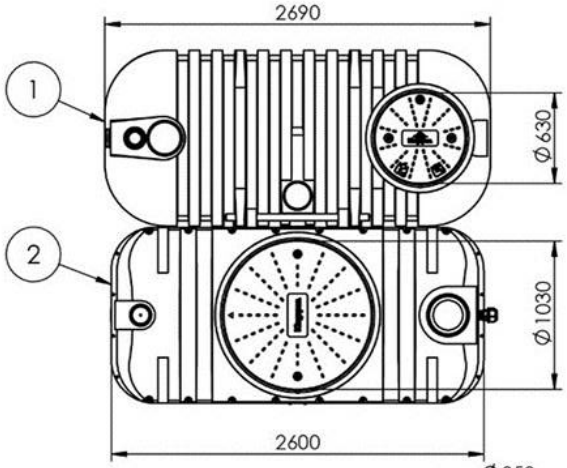

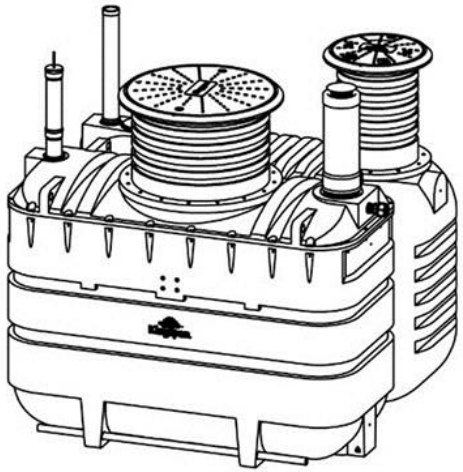

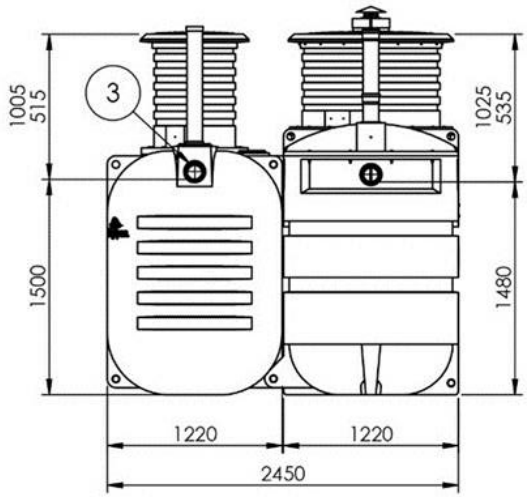

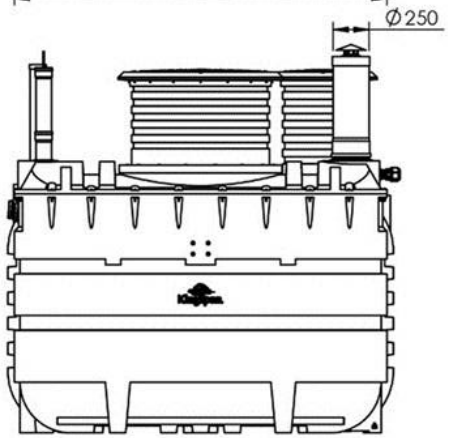

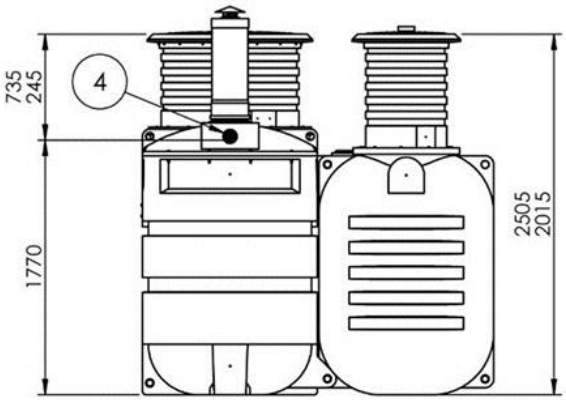

POP. REV.	OPIS DESCRIPTION	DATA DATE	ZATWIERDZIŁ APPROVED
A		05.06.2023	J. Kasprzak

materiał / material PE	wykończenie / finish	**Kingspan Water & Energy Sp. z o.o.,** **ul. Topolowa 5, 62-090 Rokietnica, Poland** **tel. +48 61 814 44 00, fax. +48 814 54 99** **www.kingspan.com**	
Rysunek i projekt są własnością firmy Kingspan Water & Energy Sp. z o.o.. Nie mogą one być KOPIOWANE, ROZPOWSZECHNIANE ORAZ REPRODUKOWANE W ŻADEN SPOSÓB bez pisemnej zgody. / The drawing and design are the property of Kingspan Water & Energy Sp. z o.o.. They may not be COPIED, RE-ISSUED or REPRODUCED IN ANY WAY without written permission.			
uwagi / remarks Podane wymiary są orientacyjne. Różnice wynikają z technologii produkcji oraz sposobu użytkowania wyrobu. Producent zastrzega sobie prawo do zamiany specyfikacji bez uprzedniego powiadomienia. Dimensions are approximate, may vary as a result of process variables and environmental conditions. The manufacturer reserves the right to change specification without notice.		tytuł / title **BioTecFlo R 8:** **overall dimensions** **dimensions globales**	
O ILE NIE ZAZNACZONO INACZEJ WSZYSTKIE WYMIARY PODANO W MILIMETRACH UNLESS OTHERWISE SPECIFIED ALL DIMENSIONS ARE IN MILLIMETERS		nr. rys. / drg. no.	wer. / rev. A
masa / weight	skala / scale 1:50	rysował / drawn by Jakub KASPRZAK	data / date 20.04.2023
rozmiar ark./ format A4	arkusz / sheet 1/1	zatwierdził / approved by	data / date