NO.	ITEM
1	PRIMARY SETTLEMENT TANK Cuve de pré-traitement
2	FILTER TANK Filtre
3	INLET Entrée
4	GRAVITY OUTLET Sortie

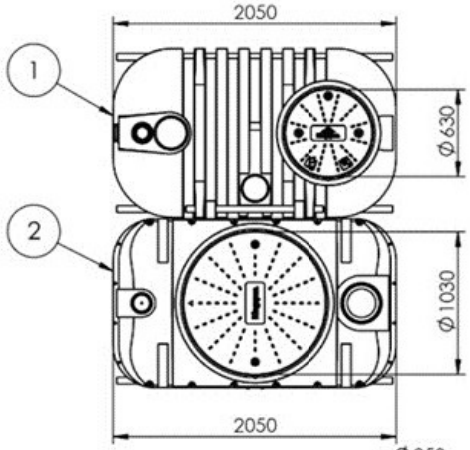

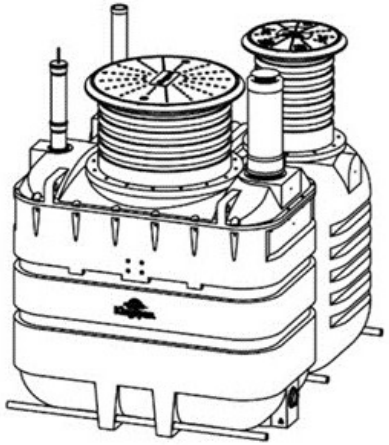

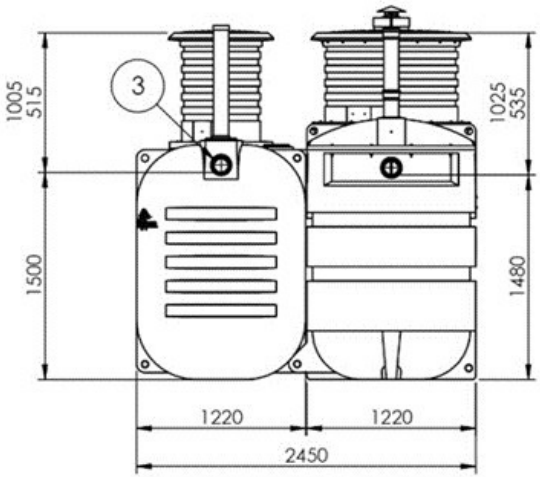

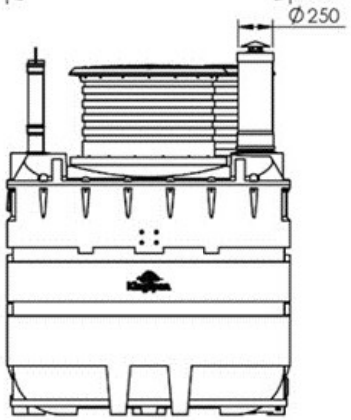

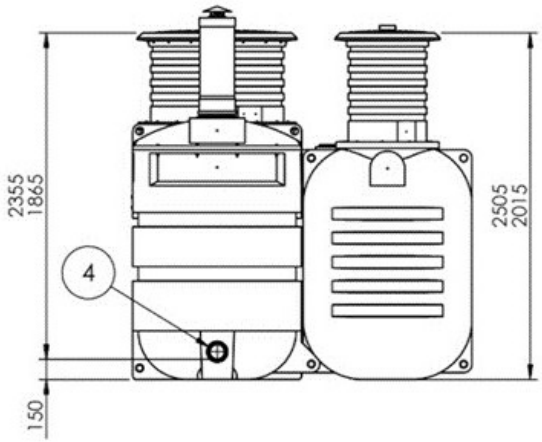

POP. REV.	OPIS DESCRIPTION	DATA DATE	ZATWIERDZIŁ APPROVED
A	French language was added, dimensioning of piping was changed	05.06.2023	J. Kasprzak

materiał / material: PE	wykończenie / finish	Kingspan Water & Energy Sp. z o.o., ul. Topolowa 5, 62-090 Rokietnica, Poland tel. +48 61 814 44 00, fax. +48 814 54 99 www.kingspan.com

Rysunek i projekt są własnością firmy Kingspan Water & Energy Sp. z o.o.. Nie mogą one być KOPIOWANE, ROZPOWSZECHNIANE ORAZ REPRODUKOWANE W ŻADEN SPOSÓB bez pisemnej zgody. / The drawing and design are the property of Kingspan Water & Energy Sp. z o.o.. They may not be COPIED, RE-ISSUED or REPRODUCED IN ANY WAY without written permission.

uwagi / remarks: Podane wymiary są orientacyjne. Różnice wynikają z technologii produkcji oraz sposobu wykończenia wyrobu. Producent zastrzega sobie prawo do zmiany specyfikacji bez uprzedniego powiadomienia. Dimensions are approximate, may vary as a result of process variables and environmental conditions. The manufacturer reserves the right to change specification without notice.	tytuł / title: **BioTecFlo G 6: overall dimensions dimensions globales**	
O ILE NIE ZAZNACZONO INACZEJ WSZYSTKIE WYMIARY PODANO W MILIMETRACH UNLESS OTHERWISE SPECIFIED ALL DIMENSIONS ARE IN MILLIMETERS	nr. rys. / drg. no.	wer. / rev. A
masa / weight	skala / scale: 1:50	rysował / drawn by: Jakub KASPRZAK; data / date: 20.04.2023
rozmiar ark. / format: A4	arkusz / sheet: 1/1	zatwierdził / approved by; data / date